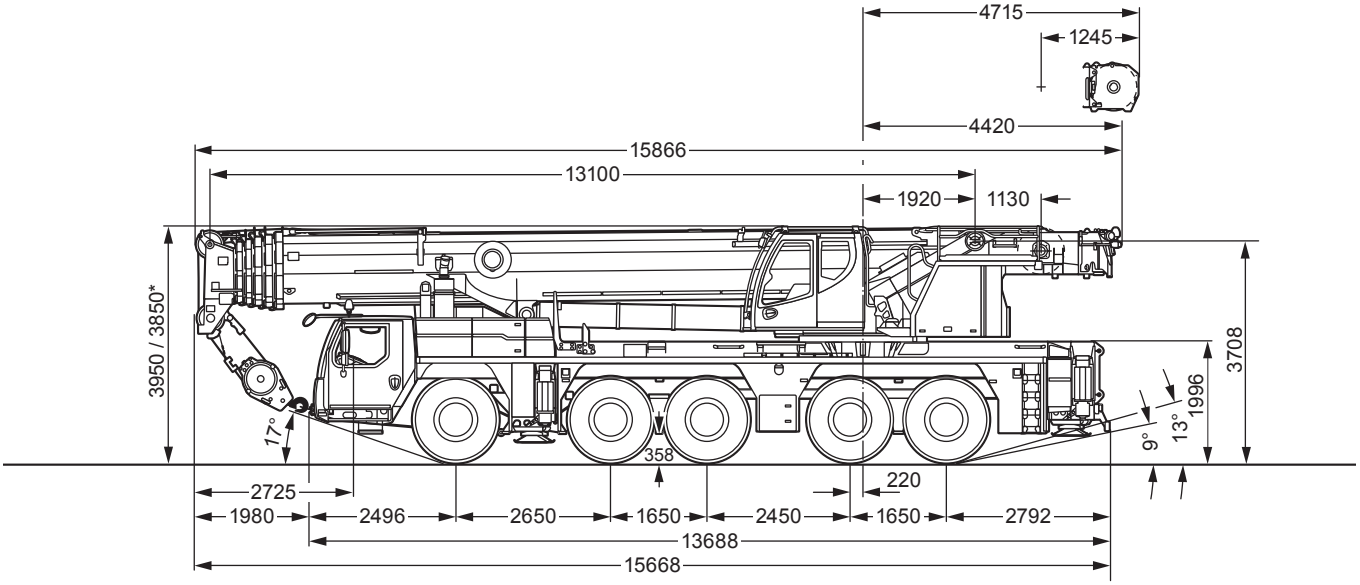

* abgesenkt lowered abaissé abbassato suspensión abajo øàññè îñàæåíî

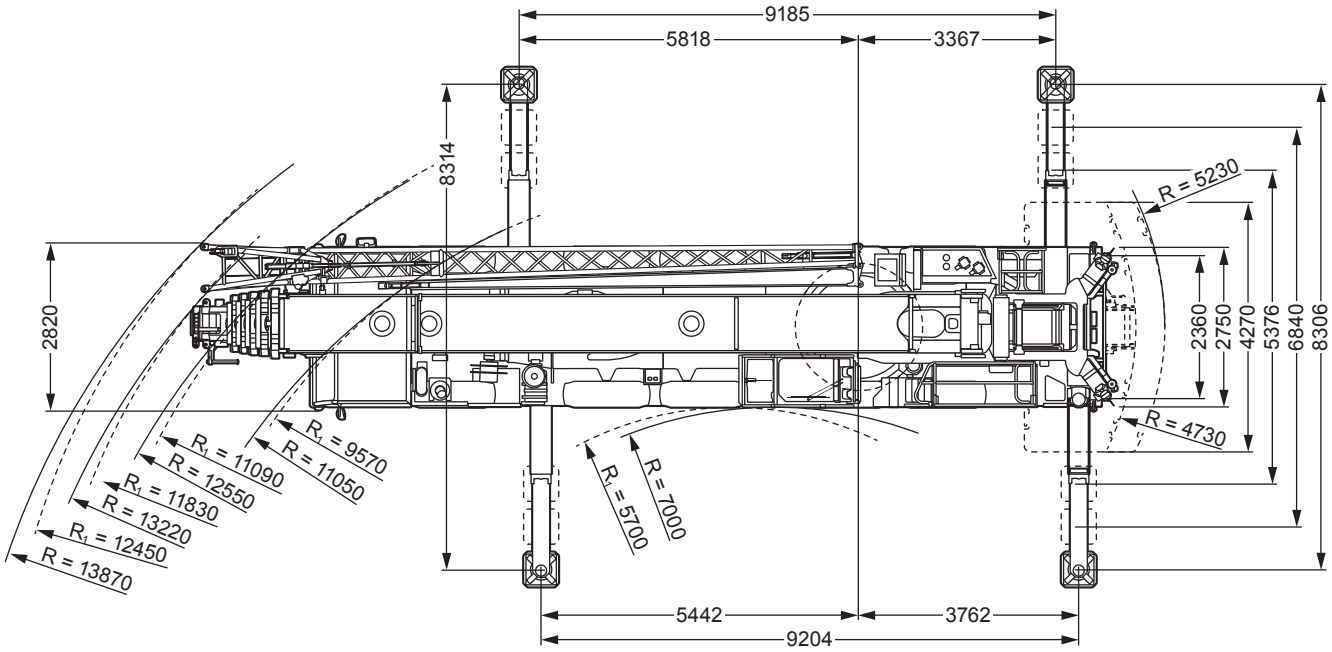

R_t = Allradlenkung · All-wheel steering · Direction toutes roues · Tutti gli assi sterzanti · Dirección en todos los ejes · Ïîâîðîò âñåìè êîëåñàìè